# R5T0100 Přesuvná stanice 100

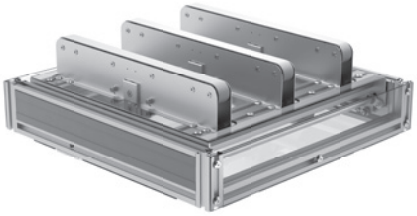

**Aplikace**
Pravoúhlý přesun materiálu různých rozměrů od min. 400 × 600 do max. 1200 × 1200 mm. Přesuvnou stanici lze integrovat do kterékoli zóny rovného válečkového dopravníku.

**Technické údaje**
Stejnosměrný bezkartáčový motor 48 V pro zvedací jednotku a řemen
Teplotní rozsah od +2 °C do +40 °C
Max. trvalý proud motorové zdvihací jednotky: 6,6 A
Max. trvalý proud motorového řemene: 8,6 A
Materiál ozubeného řemene: PU
Doba trvání zdvihu: 0,5 s
Max. doba cyklu při zatížení 35 kg a přepravovaném materiálu o rozměrech 600 × 400 mm: 900 cyklů/hodina
Max. hmotnost přepravovaného materiálu: 100 kg

**Řídicí jednotka:**
Integrované ovládání v 48V motoru, včetně 5m kabelu s otevřenou koncovkou

**Konfigurace:**
Pohony pro zvedací jednotku a pásy jsou přednastavené, ovládání zákazníkem prostřednictvím nadřazeného řídicího systému přes 24 VDC I/O.

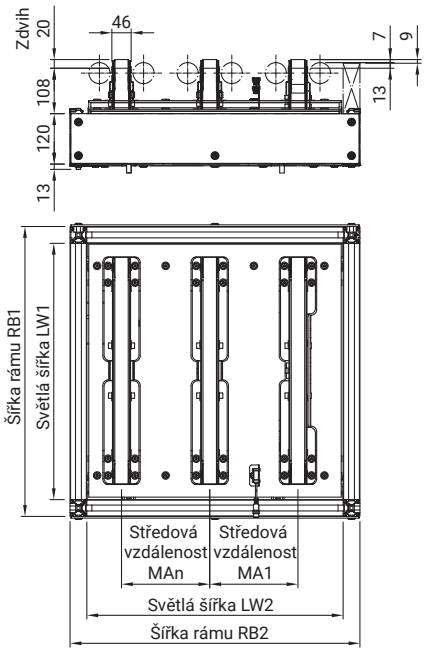


## Rozměry

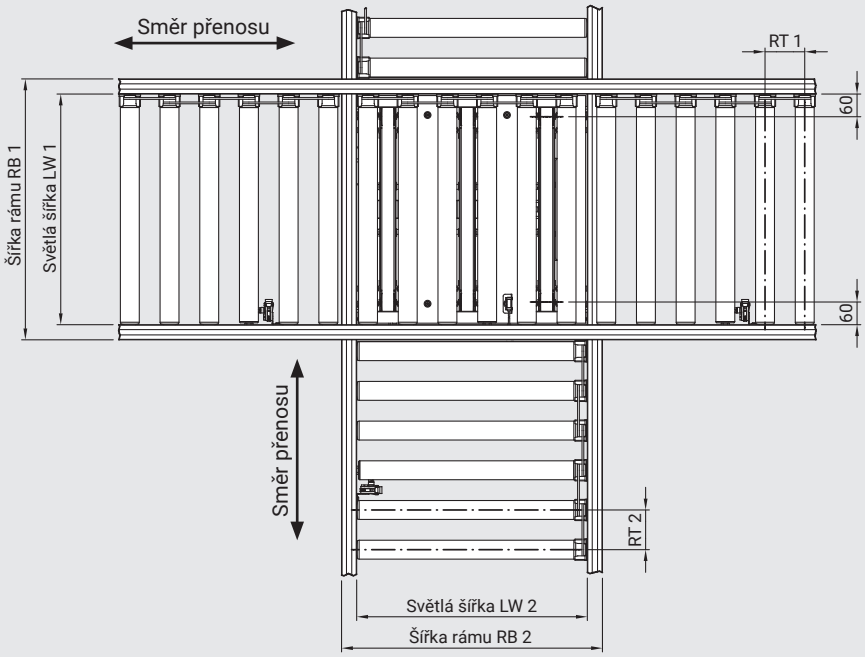


## Poptávka/objednávka

Použijte prosím náš poptávkový formulář na adrese www.robotunits.com

Výkresy: Rozměry v mm